FEUILLE D'INSTRUCTIONS

ROTATION HYDRAULIQUE

APPLICATION: SOUFFLEUSES À NEIGE 3-POINTS B84A , B94A, SBG1084 & SBG1094

INSTALLATION

1. **Figure 1:** Placer le trou identifié "POSITION" sur la base de chute tel qu'illustré.
2. **Figure 1:** Graisser généreusement la base de la chute et autour de l'anneau de chute sur la souffleuse et installer la chute avec les quatre plaques de retenue (item 1), huit boulons 1/2"NC x 1 1/4" et huit écrous à bride rainurée (items 2-3). Ne pas serrer immédiatement.
3. **Figure 1:** Installer la fixation de rotation (item 5) dans le trou oblong du côté gauche du bâti avec un boulon 1/2"NC x 1 1/4'' et un écrou à bride rainurée 1/2" (items 6-7).
4. **Figure 1:** Placer la cale de pivot (item 8) sur le trou 13/16" du bâti; insérer le coussinet de pivot (item 9) dans le basculeur (item 10) et glisser le basculeur entre les fers plats de la fixation de rotation (item 5).
5. **Figure 1:** Installer l'autre extrémité de la fixation de rotation avec le basculeur dans le trou 13/16" du bâti avec le boulon 3/4"NC x 5", une rondelle de blocage 3/4" et un écrou 3/4" (items 12-11-13) <u>exactement dans l'ordre illustré</u>. Serrer fermement.
6. **Figure 1:** Graisser généreusement les trous du tirant (item 17) et installer une extrémité sous le fer plat soudé de la chute, et fixer avec une vis à épaulement 1/2'' x 1", deux rondelles plates 9/16" de trou, une rondelle plate 3/8" de trou et un écrou à bout évasé 3/8"NC (items 14-18-15-16) <u>exactement dans l'ordre illustré</u>. Serrer en laissant du mouvement au mécanisme.
7. **Figure 1:** Installer l'autre extrémité du tirant (item 17) sous le basculeur (item 10) et fixer avec une vis à épaulement 1/2'' x 1", une rondelle plate 9/16" de trou, une rondelle plate 3/8" de trou et un écrou à bout évasé 3/8"NC (items 19-18-20-21) <u>exactement dans l'ordre illustré</u>. Serrer en laissant du mouvement au mécanisme.
8. **Figure 1:** Attacher la partie fixe du cylindre (item 4) à la fixation (item 5) et la partie coulissante au basculeur (item 10) plaçant une rondelle plate Ø 1 1/16" (item 22) entre la fourche du cylindre et le dessus du basculeur puis fixer le tout en place avec les goupilles et les anneaux de retenue. Diriger les sorties hydrauliques vers le haut tel qu'illustré.

   NOTE: La rondelle plate 1 1/16" (item 22) est nécessaire seulement si la goupille du cylindre frotte sur le bâti de la souffleuse.

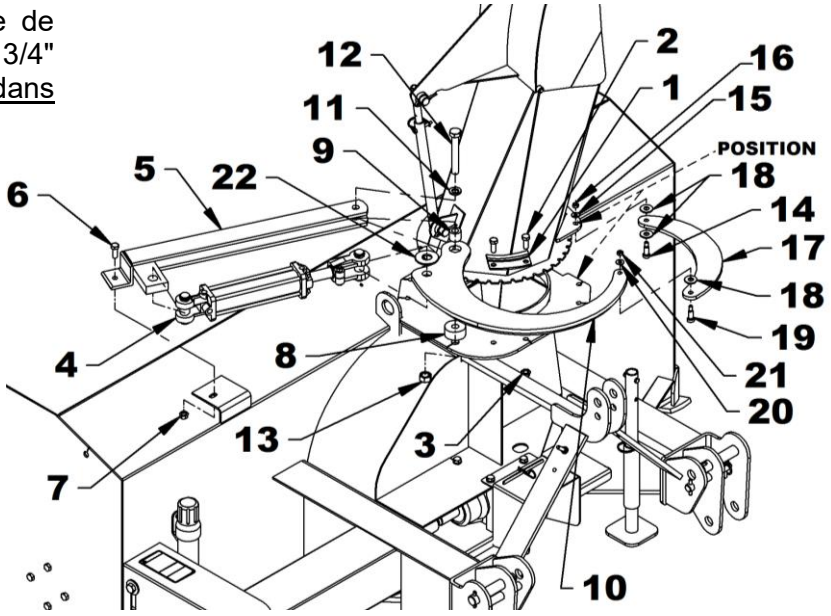

Figure 1

9. **Figure 2:** Connecter l'extrémité 3/8" de chaque boyau (item 2) au cylindre (item 1) et installer un connecteur rapide avec capuchon (items 6-7) à l'autre extrémité des boyaux.

10. **Figure 2:** Fixer les boyaux sur l'attache trois points avec une crampe à boyaux, un boulon 3/8" NC x 1 1/2" lg et un écrou à bague de nylon 3/8" (items 4-3-5) et attacher les boyaux ensemble avec les attaches de nylon (item 8) aux endroits requis.

ATTENTION: Un liquide hydraulique/diesel qui s'échappe sous pression peut pénétrer la peau et causer des blessures sévères.

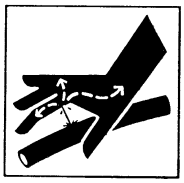

- **Ne pas utiliser les mains pour chercher une fuite. Utiliser un morceau de papier ou de carton pour chercher les fuites.**

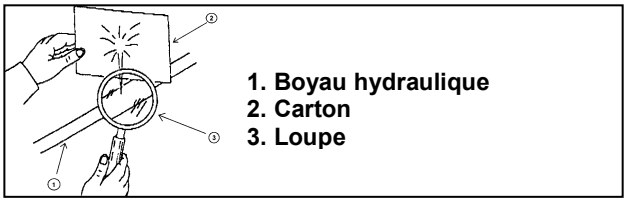

- **Arrêter le moteur et enlever la pression avant de connecter ou de déconnecter les lignes.**
- **Serrer toutes les connexions avant de démarrer le moteur ou de remettre la pression sur les lignes.**

Si un liquide est injecté dans la peau, obtenir immédiatement une attention médicale. Une gangrène peut en résulter.

Figure 2

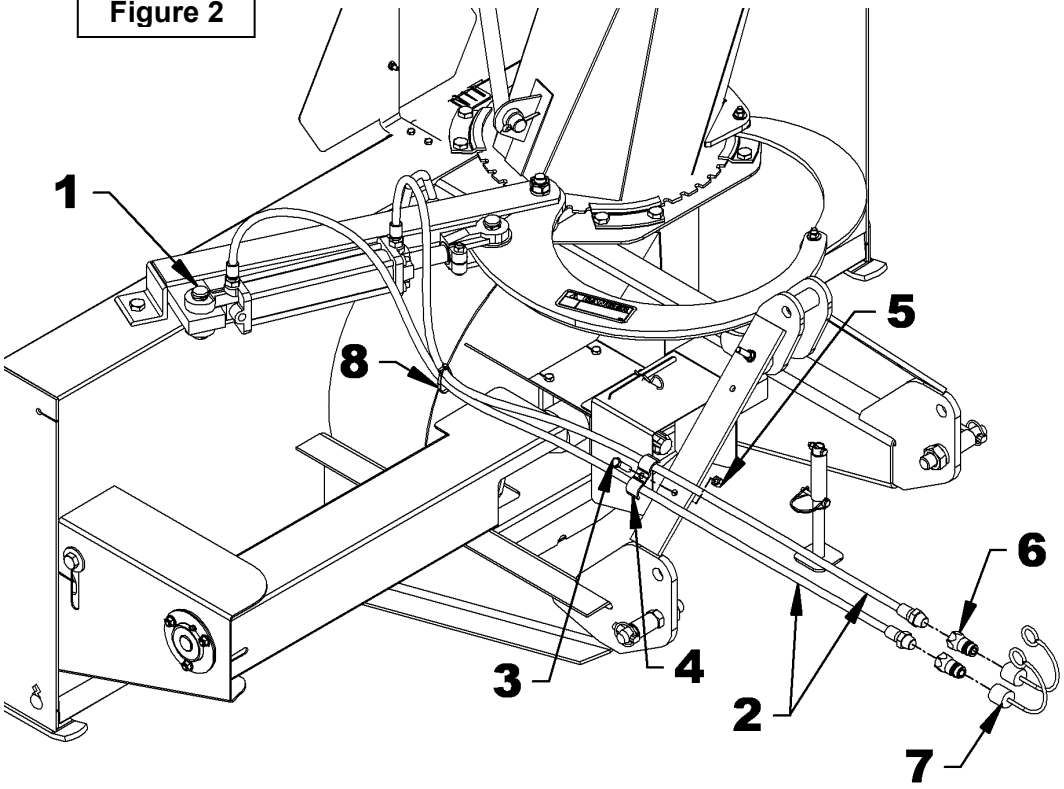

FEUILLE D'INSTRUCTIONS

ROTATION HYDRAULIQUE
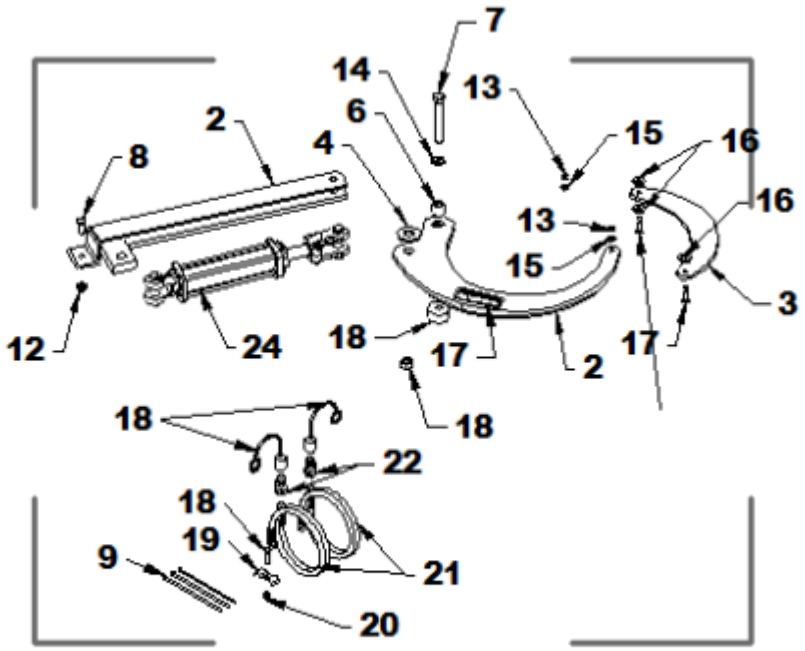
RÉF.	DESCRIPTION	QTÉ	# PIÈCE
1	Basculeur de rotation	1	664473
2	Fixation du cylindre	1	664475
3	Coussinet de pivot	1	664476
4	Câle de pivot	1	664477
5	Boyau 3/8 X 92", 3/8 NPT RM X 1/2 NPT RM	2	3700143
6	Cylindre 2" X 8"	1	3900022
7	Tirant de rotation	1	664474
8	Décalque "DANGER" #336	1	664548
9	Vis a épaulement ø1/2" X 1" Lg. 3/8" NC	2	664578
10	Boulon hex 3/8"NC X 1 1/2" Gr.5 Plaqué	1	0100040
11	Boulon hex. ø1/2"NC x 1 1/4" Gr.5 Plaqué.	1	0100069
12	Ecrou hex. ø3/4"NC Plaqué	1	0900008
13	Écrou à bride rainurée ø1/2"NC Plaqué	1	0900046
14	Rondelle de blocage ø3/4" Plaqué	1	1200008
15	Boulon Hex ø3/4"NC x 5" Gr.5 Plaqué	1	0100126
16	Rondelle Plate ø1/2" (ø9/16" INT) Plaquée	3	1400006
17	Rondelle Plate ø5/16" (ø3/8" int.) Plaquée	2	1400003
18	Écrou à bout évasé ø3/8"NC Plaqué	2	1100003
19	Rondelle Plate 1" (Ø1 1/16" INT.) Plaquée	1	1400013
20	Accouplement rapide ø1/2" NPT Mâle	2	656480
21	Capuchon protecteur	2	664898
22	Attache de nylon 8" x 4.8mm Noir	3	2100003
23	Crampe pour boyau double	1	666583
24	Écrou hex. À bague de nylon ø3/8"NC Plaqué	1	1000006